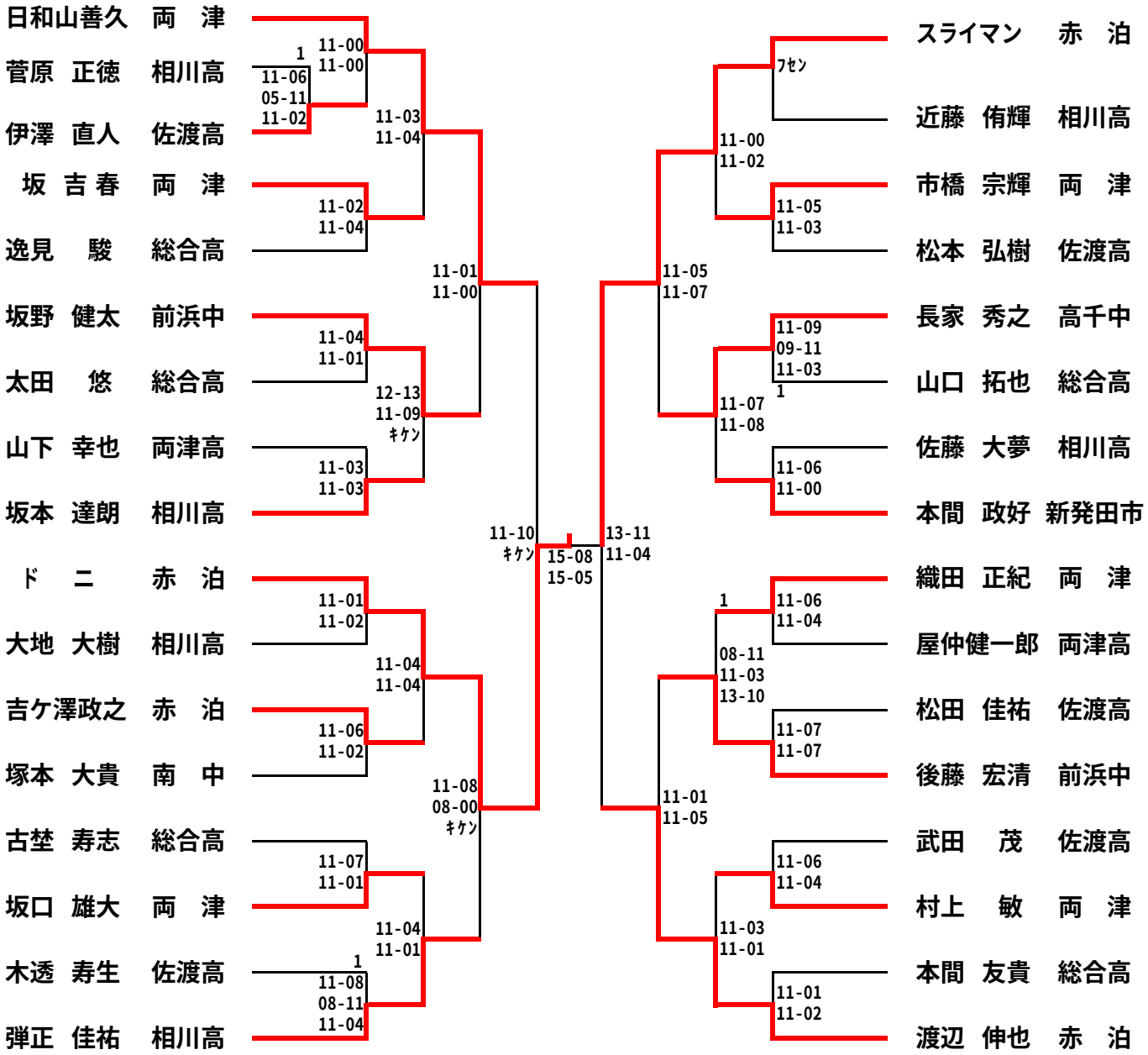# 男子Bクラス　シングルス（南中学校体育館）